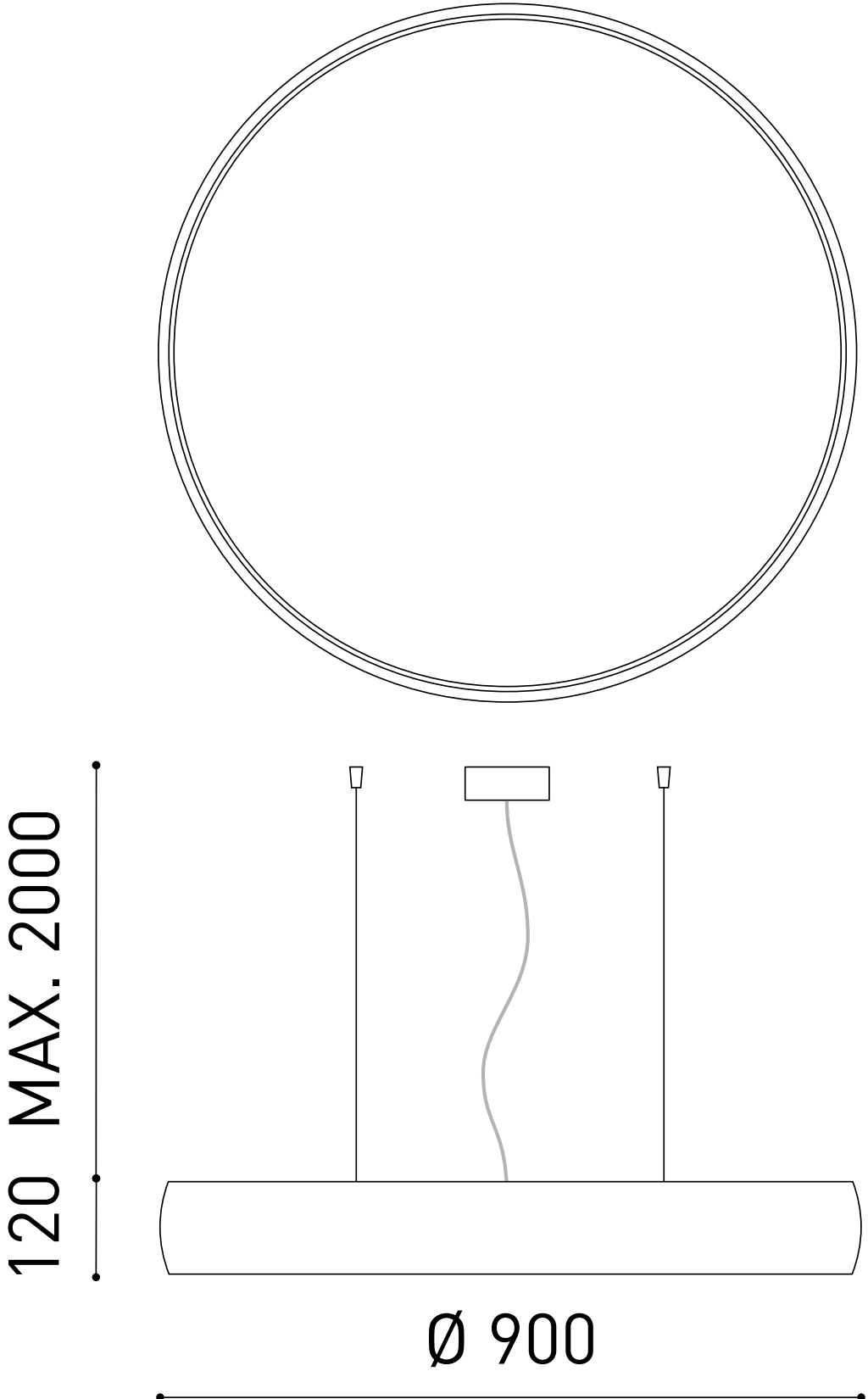
120 MAX. 2000
Ø 900